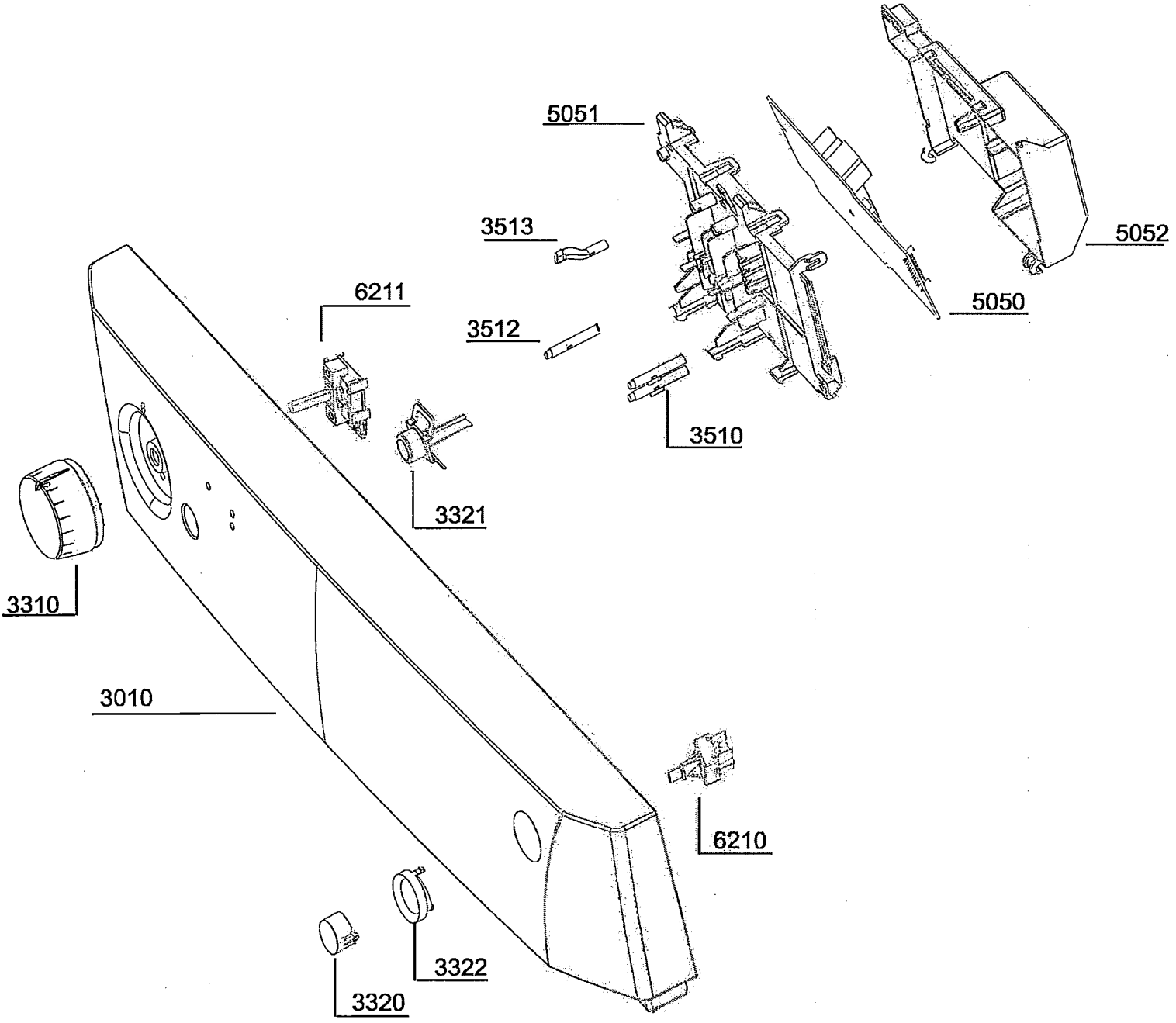
5051
5052
5050
3513
6211
3512
3510
3321
3310
3010
6210
3322
3320

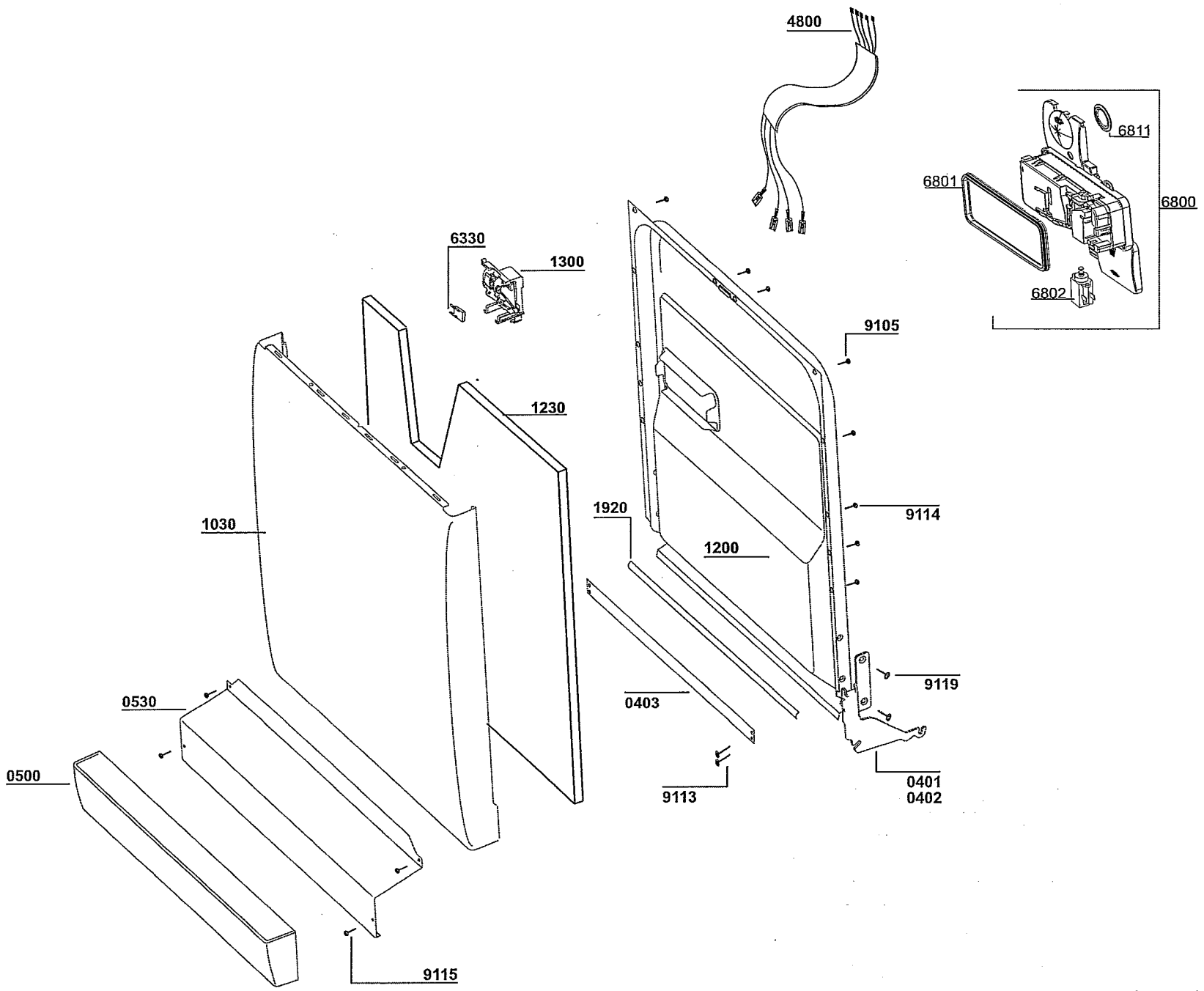
4800
6811
6801
6800
6802
6330
1300
9105
1230
1920
9114
1030
1200
9119
0530
0403
0500
9113
0401
0402
9115

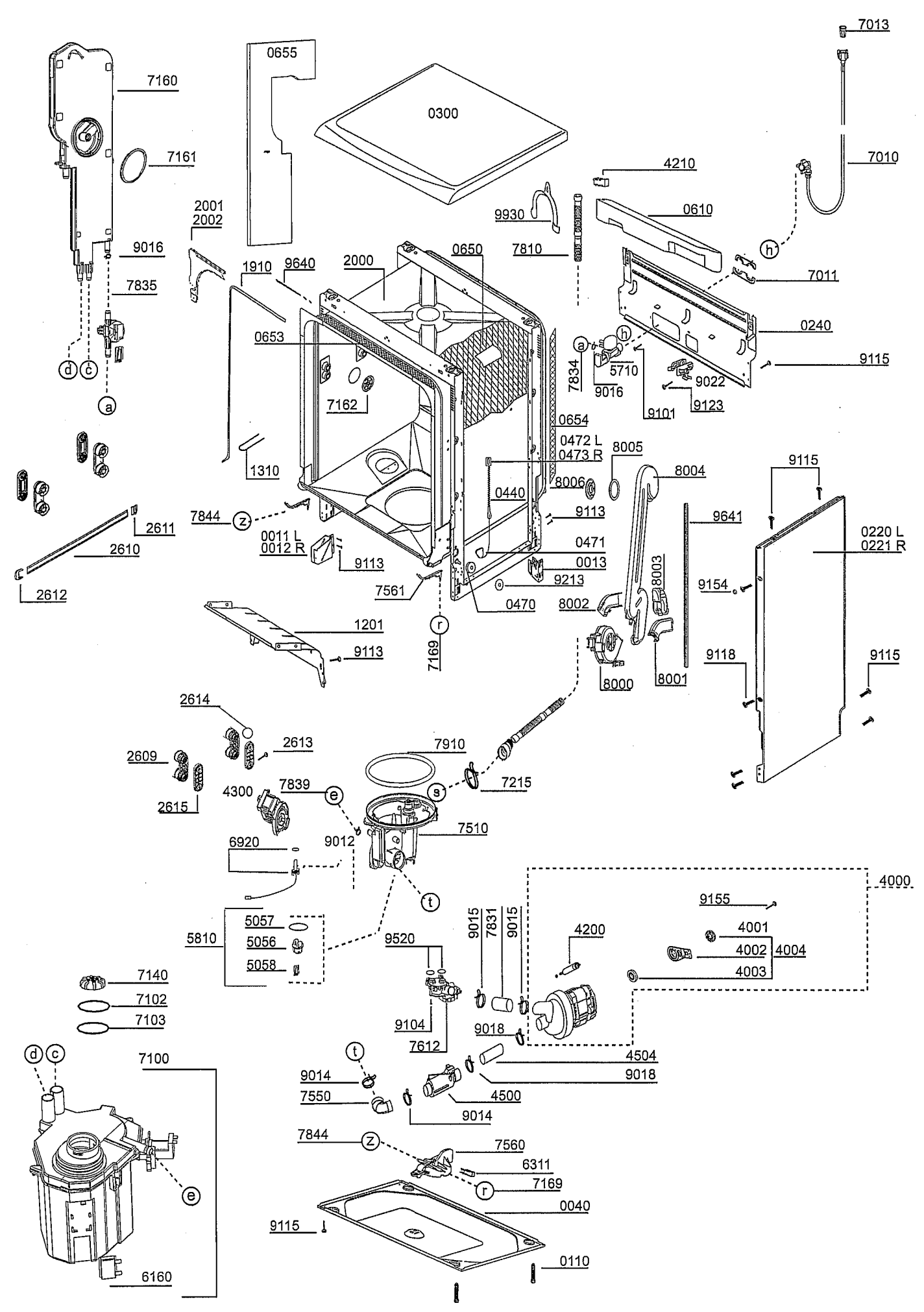
7013
7160
0655
0300
7161
4210
7010
2001
2002
9930
0610
9016
1910
9640
2000
0650
7810
h
7835
7011
0653
0240
a
h
9115
7834
5710
9022
9016
7162
9101
9123
0654
0472 L
0473 R
8005
1310
8004
9115
8006
0440
9113
9641
7844
z
2611
0011 L
0012 R
0471
0220 L
0221 R
2610
9113
0013
8003
9213
9154
7561
2612
0470
8002
1201
r
9113
7169
9118
9115
8000
8001
2614
2613
7910
2609
7839
e
s
7215
4300
2615
7510
6920
9012
t
4000
9155
5057
9015
7831
9015
4001
5810
5056
9520
4200
4002
4004
5058
4003
7140
7102
7103
9104
9018
7612
d
c
7100
t
4504
9014
9018
7550
4500
9014
7844
z
7560
6311
e
r
7169
0040
9115
0110
6160

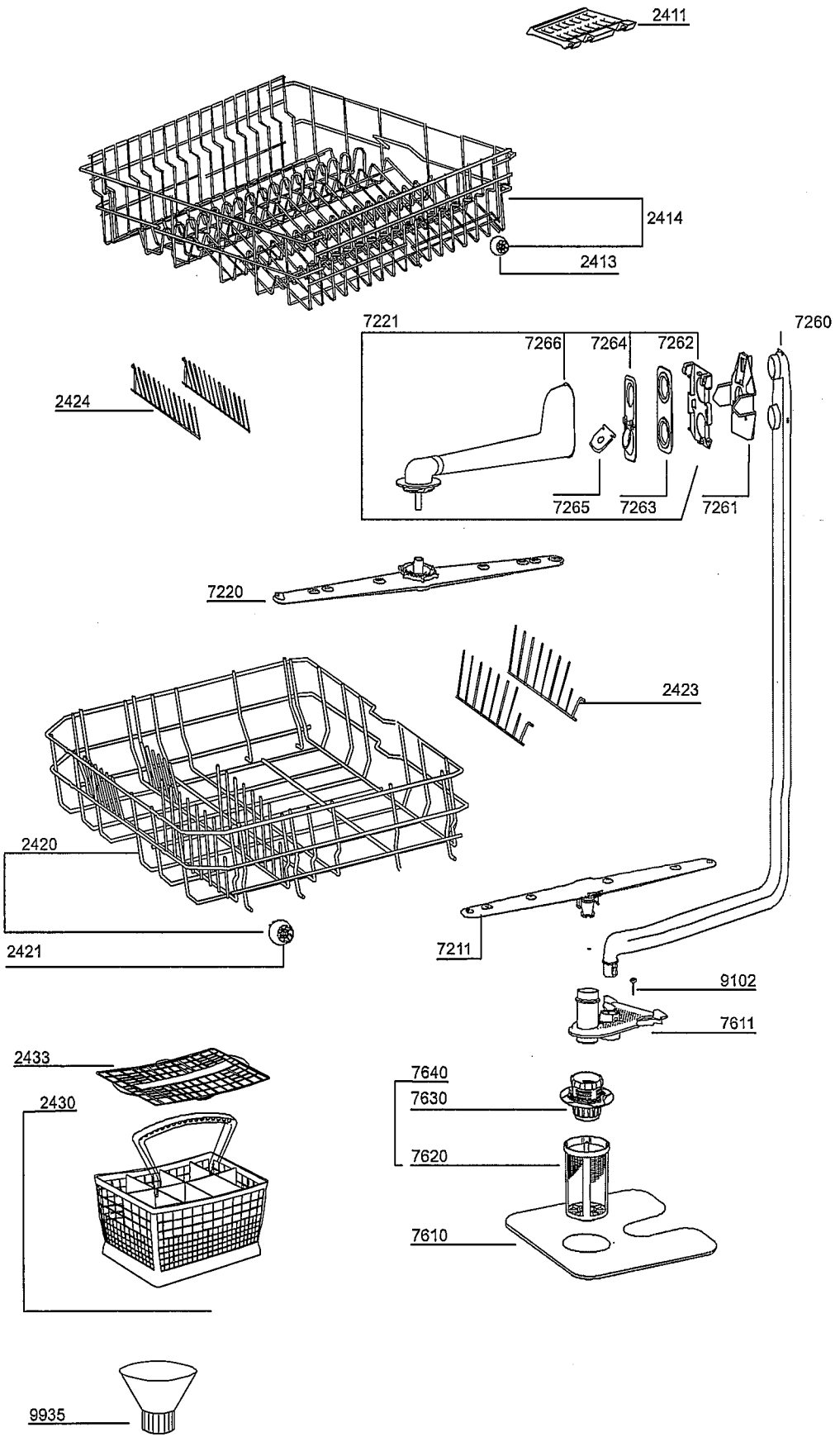
2411
2414
2413
7221
7266
7264
7262
7260
2424
7265
7263
7261
7220
2423
2420
2421
7211
9102
7611
2433
2430
7640
7630
7620
7610
9935